Whirlpool

冷凍冷蔵庫
準備配線配管設備図

電　気	ガ　ス	給　水	給　湯	排　水
○		○		

●電気設備

・15A アース端子付専用コンセント

●給水設備（アイスメーカー用）

・1/2″（15A）ストップバルブ止め配管

・給水圧力：0.25～0.6MPa

・給水温度：1～30℃

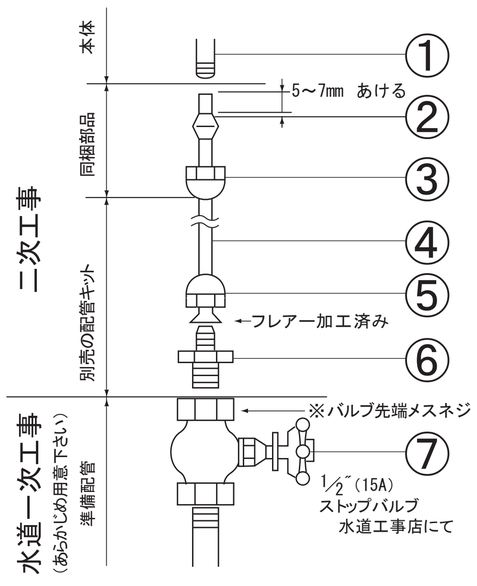

●注意事項

・ストップバルブと銅パイプの接続が完了したら、銅パイプの解放側にバケツ等を用意し、水道配管内のゴミ等不純物を取り除くため、ストップバルブを開けて十分に通水をしてください。

・アイスメーカー配管は冬期凍結の恐れのない場所に据付けてください。

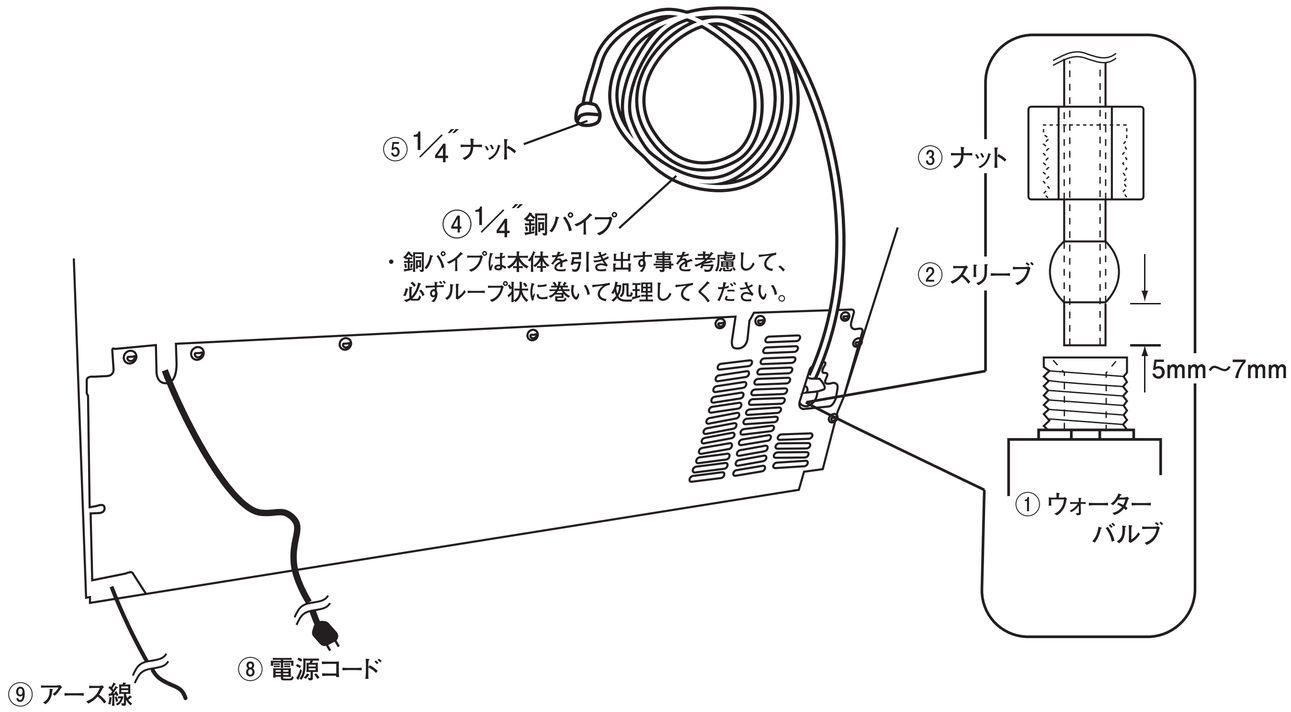

No.	部　品　名	個数	
①	アイスメーカー配管接続口1/4″オスネジ	1	本　体
②	1/4″スリーブ	★1	同梱部品
③	1/4″ナット	★1	
④	1/4″銅パイプ（3.3m）	1	別売 配管キット JY01J1002
⑤	1/4″ナット	1	
⑥	1/2″×1/4″ハーフユニオン	1	
⑦	1/2″（15A）ストップ・バルブ	1	準備設備
⑧	電源コード（1.8m）	1	本　体
⑨	アース線（2.5m）	1	
⑩	15A アース端子付専用コンセント	1	準備設備

★②③は本体同梱（アイスメーカー付モデル）あるいは別売のアイスメーカーキットに同梱しております。

日本ゼネラル・アプライアンス株式会社